RI-100 DUPLA FACE

CARACTERÍSTICAS PRINCIPAIS
- 4 turbinas
- Interior em vermiculite
- ECODESIGN 2022
- Grande câmara de combustão



VERSÕES



ESPECIFICAÇÕES TÉCNICAS

POTÊNCIA TÉRMICA NOMINAL	12,6 kW
GAMA DE POTÊNCIA TÉRMICA	9,0 a 17,0 kW
RENDIMENTO	77,9 %
PESO	260 Kgs
CAPACIDADE DO DEPÓSITO	****
TIPO DE COMBUSTÍVEL	Lenha
CONSUMO	2,5 Kgs/h
AUTONOMIA	****
ALIMENTAÇÃO	****
POTÊNCIA ELÉTRICA NOMINAL	****
ÁREA DE AQUECIMENTO	****
DIÂMETRO DE SAÍDA DE FUMOS	200 mm
DIÂMETRO ENTRADA DE AR	****
TEMPERATURA SAÍDA DE FUMOS	313,5 ºC
TIRAGEM DA CHAMINÉ	12,0 Pa
SAÍDA DE FUMOS	Superior
FLUXO DE MASSA DE FUMOS	10,9 g/s
EMISSÕES CO (13% O_2)	0,09 %
CERTIFICAÇÃO EN	13240

DIMENSÕES

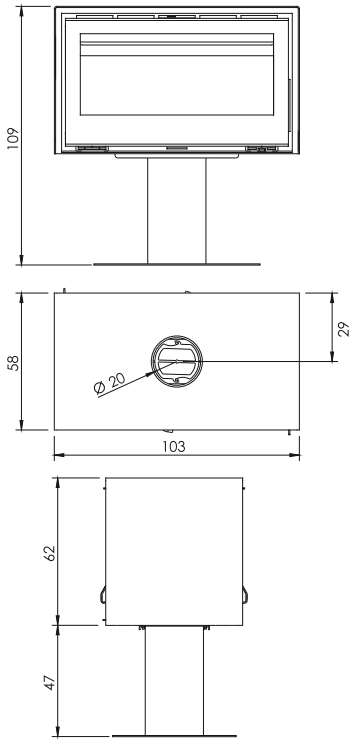

1) Os valores descritos têm como consideração uma habitação com isolamento médio e para uma altura de 2,65mts K2=35w/m^3/h
2) Os equipamentos têm uma garantia de 5 anos ao corpo e 2 anos aos componentes excluindo aqueles que se encontram em contato direto com o fogo
3) Os campos que contenham as iniciais N.D. significa Não Disponível (o fabricante não disponibilizou/não tem disponíveis os dados)