# DRU LUGO 80/3

## DESENHO TÉCNICO

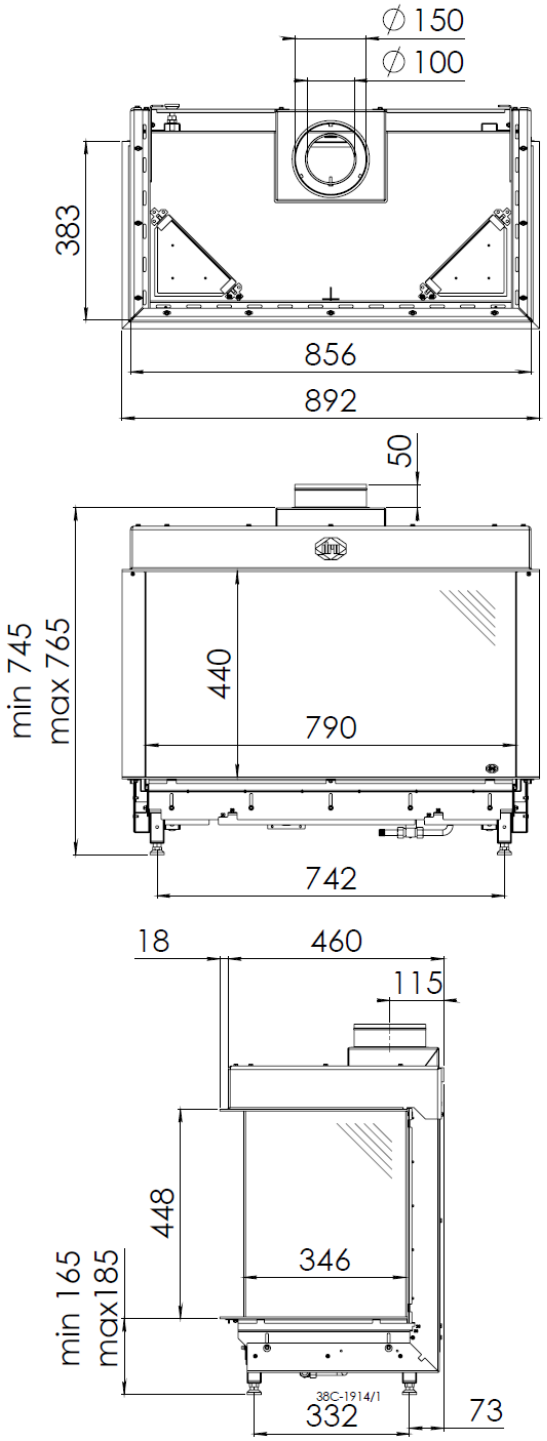


| | | | |
|---|---|---|---|
| **DRU LUGO 80/3** | | Potência Nominal: 3,2 - 6,9 kW | Ø saída de fumos: 100/150 mm |
| | | Rendimento: 91,0 % | |
| Recuperador | Gás | Consumo médio de gás: 0,7 $m^3/h$ | |
| | | | |
| | | | |