DRU MAESTRO 60/2 TALL

DESENHO TÉCNICO

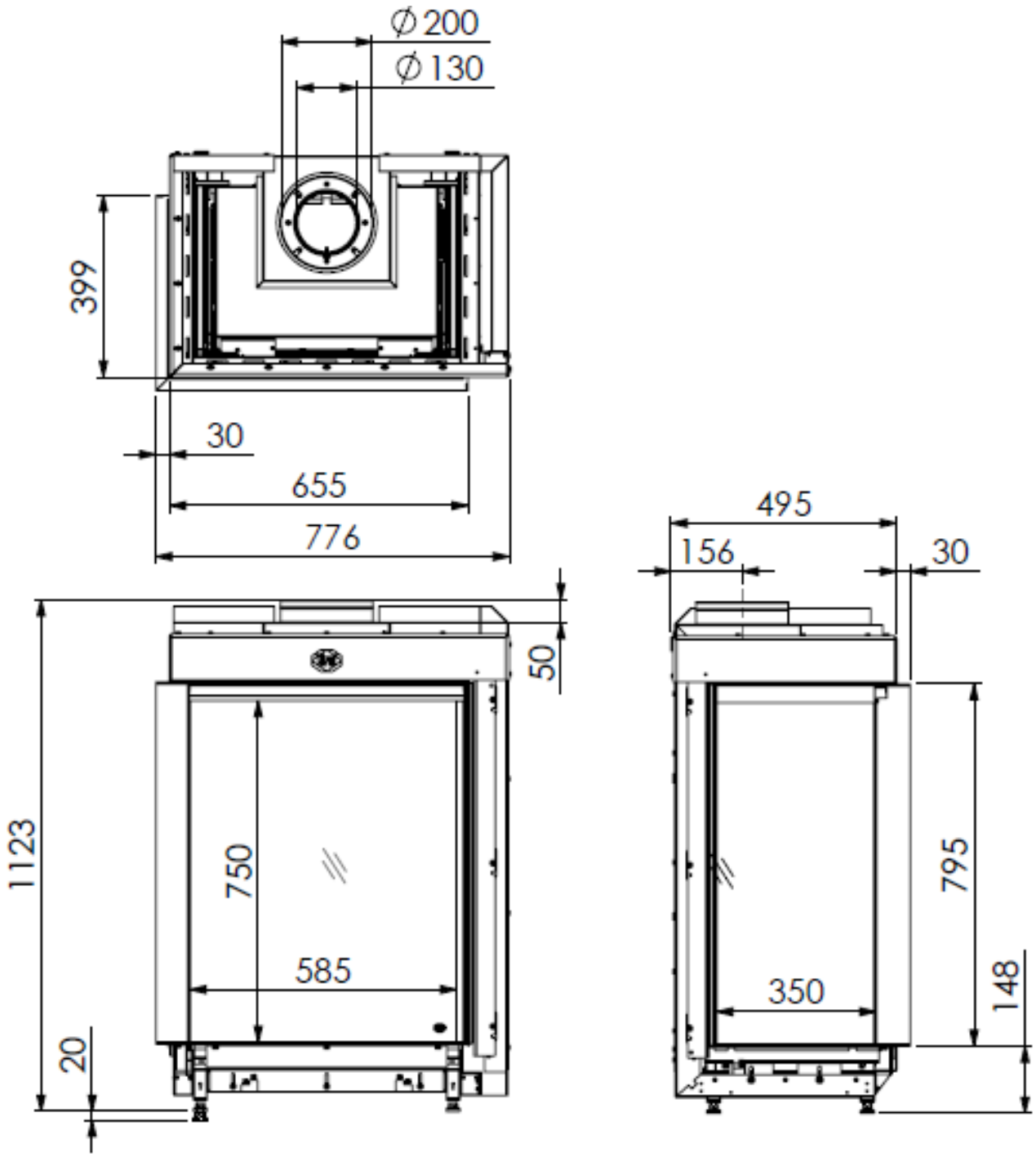

BIOJAQ DRU MAESTRO 60/2 TALL		Potência Nominal: 1,1 - 7,3 kW	Ø de saída de fumos: 200 mm
		Rendimento: 94,3 %	Ø de entrada de ar: 130 mm
Recuperador	Gás	Consum´médio de gás: 0,4 m^3/h	