DRU MAESTRO 75

DESENHO TÉCNICO

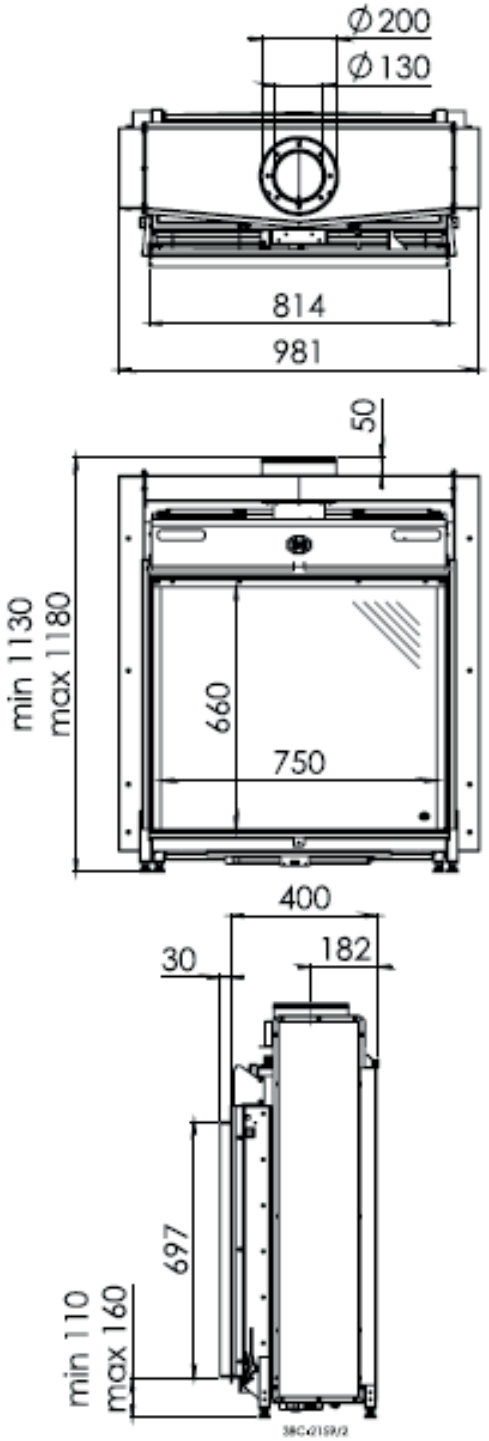

DRU MAESTRO 75		Potência Nominal: 1,3 - 9,0 kW	ø saída de fumos: 130 mm
		Rendimento: 89,0 %	ø entrada de ar: 200 mm
Recuperador	Gás	Consumo médio de gás: 0,7 m^3/h	