DRU GLOBAL CORNER BF





Metal preto liso



Vidro espelhado preto



Kit de pedras brancas



Kit de troncos castanhos



Kit de vidro antracite

CARACTERÍSTICAS:



CERTIFICAÇÕES:



Consultar simbologia de características e certificações na página das legendas.

O canto em vidro que caracteriza os recuperadores DRU GLOBAL CORNER BF permite uma maior amplitude de visão da chama, o que por sua vez transmite um maior conforto no momento de relaxar. Disponível nos modelos 100 e 120, adapta-se a qualquer espaço, podendo ainda ser adornado de diferentes formas, consoante o gosto do seu utilizador. Tal como todos os recuperadores de canto comercializados pela Biojaq, o canto tanto pode ficar para a esquerda como para a direita, consoante a necessidade de cada situação.

		DRU GLOBAL CORNER BF 100		DRU GLOBAL CORNER BF 120	
		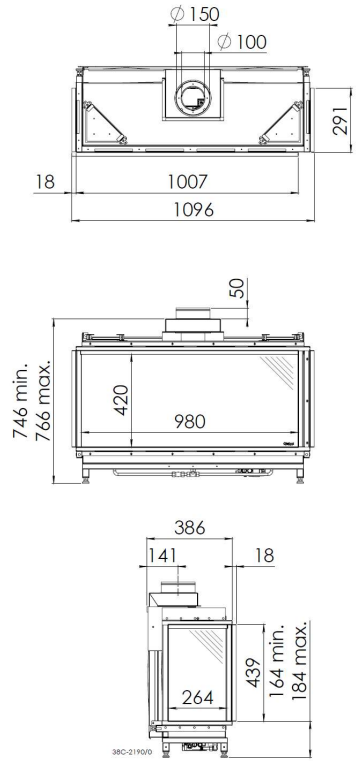		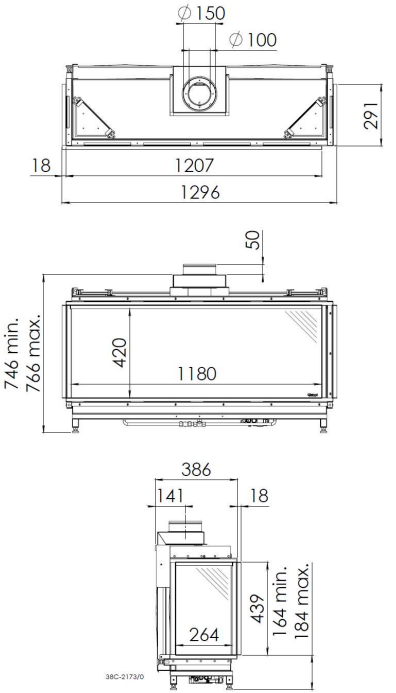	
		Gás Natural	**Gás Propano**	**Gás Natural**	**Gás Propano**
Potência média (kW)		2,8 - 7,5	3,5 - 7,0	2,8 - 7,5	3,5 - 7,0
Rendimento (%)		94,0		94,0	
Consumo de gás (m^3/h)		0,7		0,7	
Certificação energética		A	A	A	A
Int. metal preto liso c/ kit pedras brancas		✓		✓	
Int. vidro espelhado preto c/ kit pedras brancas		✓		✓	
Op.	Kit de lenha	✓		✓	