DRU LUGO • 80/3





Metal preto liso



Vidro espelhado preto



Vidro antirreflexo

CARACTERÍSTICAS:



CERTIFICAÇÕES:



Consultar simbologia de características e certificações na página das legendas.

O recuperador a gás DRU LUGO disponível na versão de três lados, proporciona uma impressionante exibição da chama que pode ser vista de diferentes ângulos. Com um design minimalista de linhas limpas, não possui grelhas de ventilação à vista. A base do fogo é decorada com toros de madeira que proporcionam uma chama ainda mais real. O interior pode ser em metal preto liso ou vidro espelhado preto.

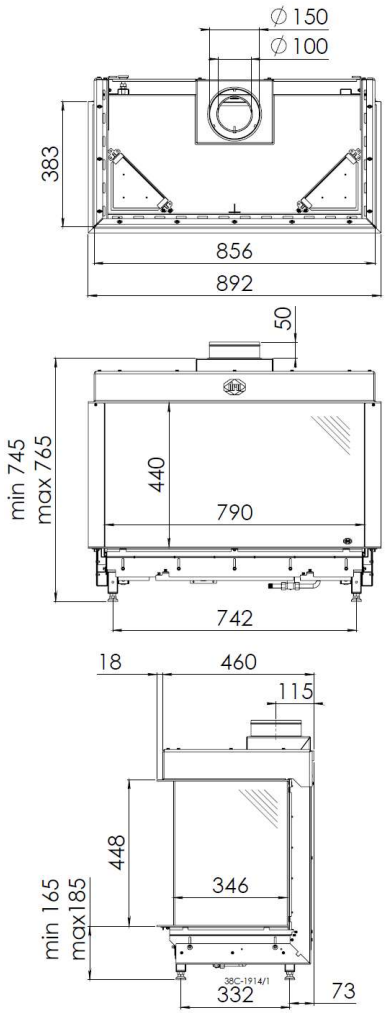

		DRU LUGO 80/3	
		Gás Natural	Gás Propano
Potência nominal (kW)		3,4 - 6,9	3,2 - 6,3
Rendimento (%)		91,0	
Consumo médio de gás (m^3/h)		0,7	
Certificação energética		A	A
Int. metal preto liso c/ kit de lenha		✓	
Int. vidro espelhado preto c/ kit de lenha		✓	
Opções	Aro de remate de 6 lados	✓	
	Kit wi-fi	✓	
	PowerVent	✓	