DRU GLOBAL TRIPLE BF





Vidro espelhado preto



Metal preto liso



Kit de troncos castanhos | Kit de pedras brancas | Kit de vidro antracite

CARACTERÍSTICAS:



CERTIFICAÇÕES:

CE

Consultar simbologia de características e certificações na página das legendas.

Os recuperadores a gás DRU GLOBAL TRIPLE BF são um clássico dos recuperadores a gás. Com três lados em vidro que permitem a visão da chama de diversos locais, estão disponíveis em dois tamanhos: 100 e 120. Possui uma tecnologia de combustão equilibrada com uma impressionante exibição do fogo. O seu interior pode ser em metal preto liso ou vidro espelhado preto que lhe dá uma maior profundidade da chama.

	DRU GLOBAL TRIPLE BF 100		DRU GLOBAL TRIPLE BF 120	
	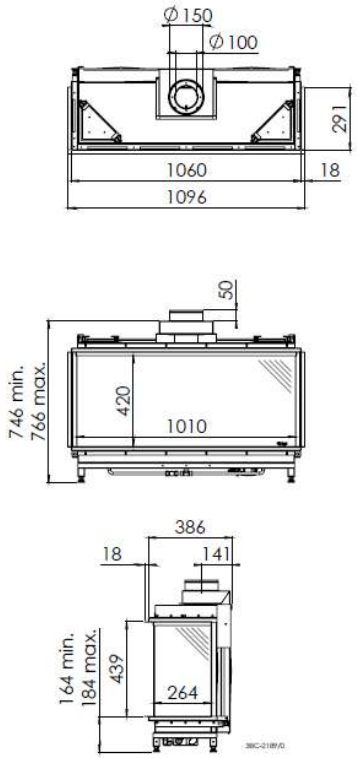		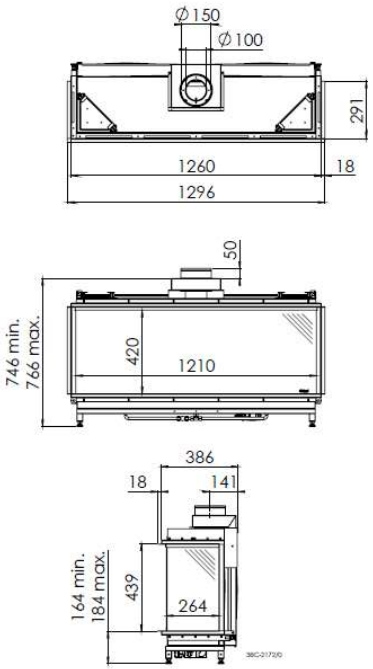	
	Gás Natural	**Gás Propano**	**Gás Natural**	**Gás Propano**
Potência nominal (kW)	2,8 - 7,5	3,5 - 7,0	2,8 - 7,5	3,5 - 7,0
Rendimento (%)	94,0		94,0	
Consumo médio de gás (m^3/h)	0,7		0,7	
Certificação energética	A	A	A	A
Int. metal preto liso c/ kit pedras brancas	✓		✓	
Int. vidro espelhado preto c/ kit pedras brancas	✓		✓	
Op. Kit de lenha	✓		✓	