CARACTERÍSTICAS

Características / Caractéristiques

Technical Specifications

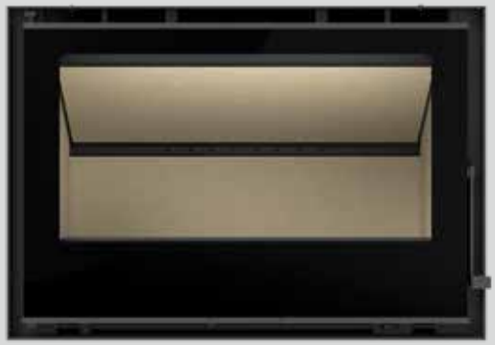

Recuperador

Cristal 78

ECO DESIGN 2022

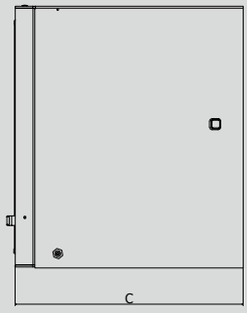

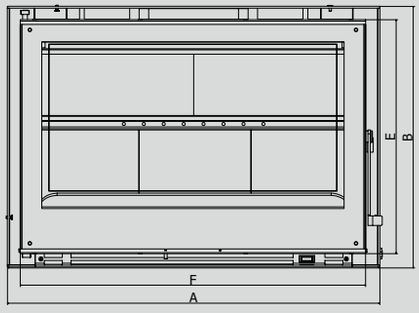

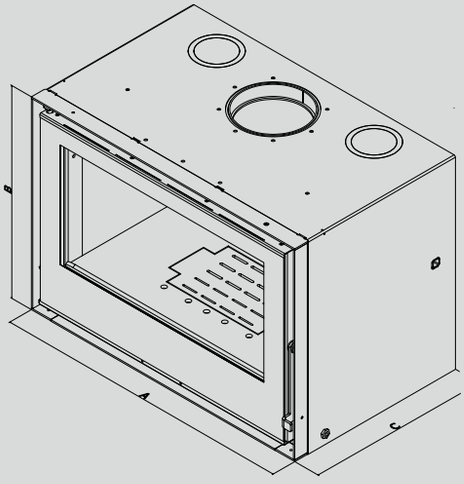

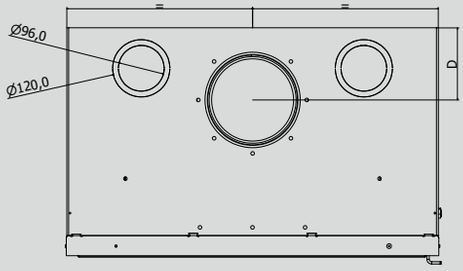

Classe Energética
Clase energética
Classe énergétique
Energy class

A+

Potência
Potencia
Puissance
Power

10,1kw

Rendimento
Rendimiento
Rendement
Performance

84%

Dimensões
Dimensiones
Dimensions
Dimensions

780x548x477 (AxBxC)

Diâmetro saída de fumos
Diámetro salida de humos
Diamètre d'évacuation de fumée
Diameter of smoke outpot

180mm

Consumo
Consumo
Consommation
Consumption

2,75kg/h

Peso
Peso
Poids
Weight

131kg

MEDIDAS

A	B	C	D	E	F
780mm	548mm	477mm	161mm	487mm	823mm

AROS OPCIONAIS

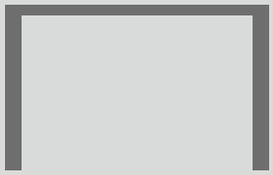

Aro 51mm 3 lados

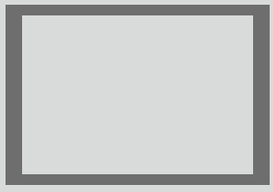

Aro 51mm 4 lados

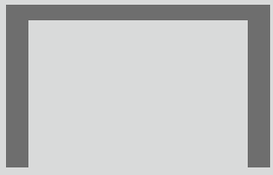

Aro 81mm 3 lados

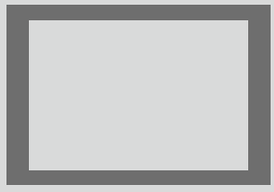

Aro 81mm 4 lados

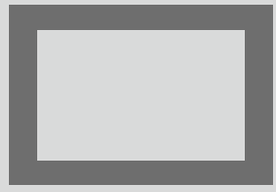

Aro 100mm em vidro