CARACTERÍSTICAS

Características / Caractéristiques

Technical Specifications



Recuperador

Cristal 98

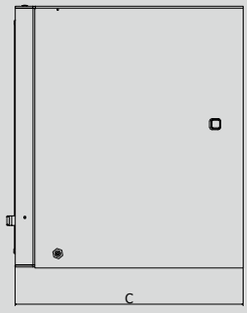

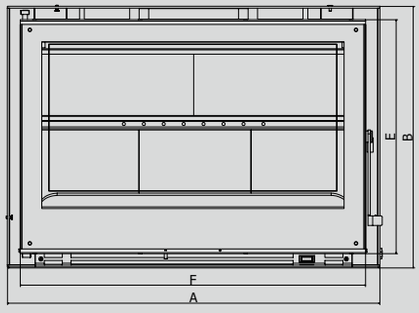

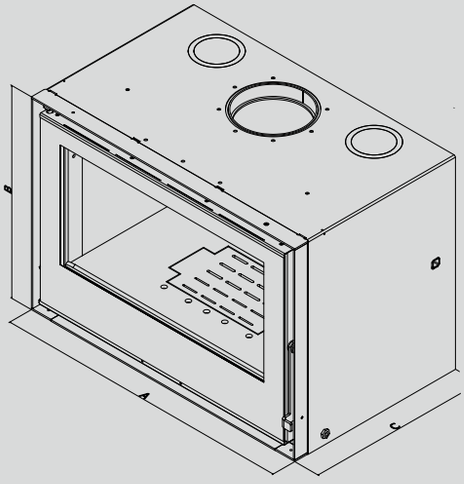

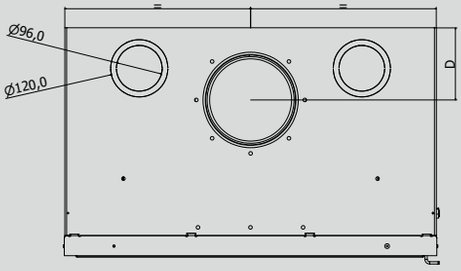

MEDIDAS

A	980mm	B	552mm	C	477mm	D	161mm	E	487mm	F	923mm

Classe Energética
Clase energética
Classe énergétique
Energy class

A+

Potência
Potencia
Puissance
Power

10,8kw

Rendimento
Rendimiento
Rendement
Performance

83%

Dimensões
Dimensiones
Dimensions
Dimensions

980x552x477 (AxBxC)

Diâmetro saída de fumos
Diámetro salida de humos
Diamètre d'évacuation de fumée
Diameter of smoke outpot

200mm

Consumo
Consumo
Consommation
Consumption

2,90kg/h

Peso
Peso
Poids
Weight

161kg

AROS OPCIONAIS

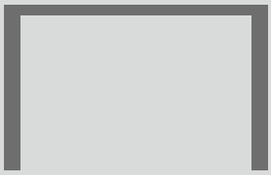

Aro 51mm 3 lados

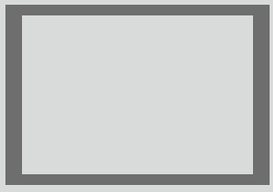

Aro 51mm 4 lados

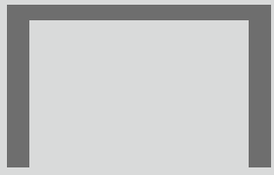

Aro 81mm 3 lados

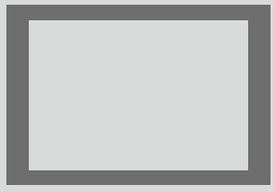

Aro 81mm 4 lados

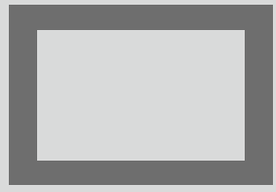

Aro 100mm em vidro