DRU MAESTRO 60 TALL



CARACTERÍSTICAS:



CERTIFICAÇÕES:

Consultar simbologia de características e certificações na página das legendas.

O novo recuperador de calor a gás DRU Maestro 60 Tall é um equipamento com ampla visão da chama, que proporciona uma experiência fantástica. Pode ser gerido através de uma aplicação no tablet ou smartphone existindo a possibilidade de o colocar em baixo consumo de energia, mas mantendo uma chama bonita. Com o vidro antirreflexo, a experiência torna-se ainda mais intensa, uma vez que não existem reflexos, dando a sensação de lareira aberta.

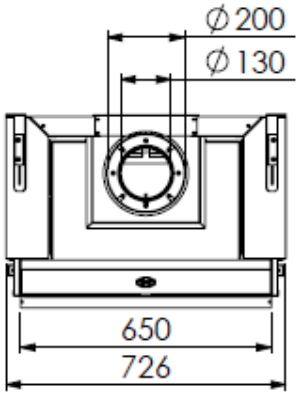

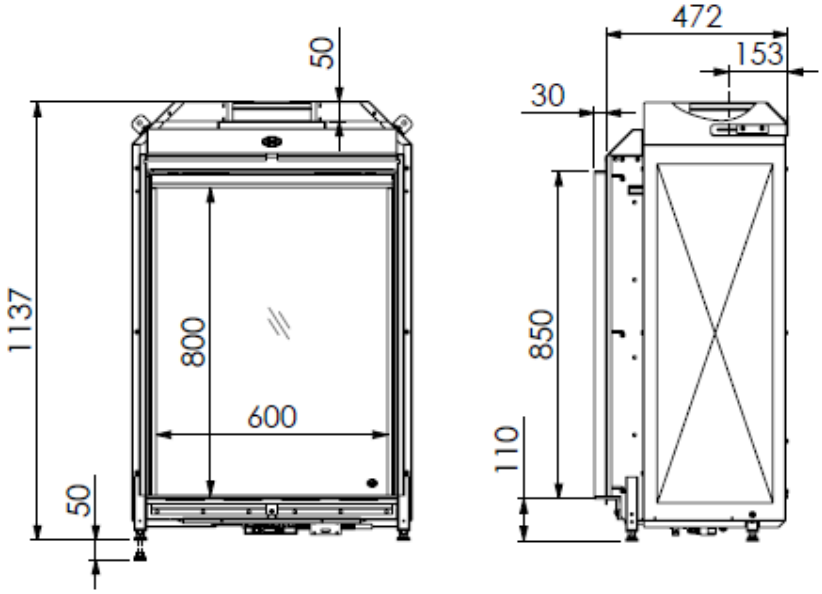

BIOJAQ DRU MAESTRO 60 TALL		Gás Natural	Gás Propano
Potência nominal (kW)		1,9 - 7,2	1,1 - 7,3
Rendimento (%)		94,3	
Consumo médio de gás (m³/h)		0,6	0,2
Certificação energética		A	
Interior em metal preto liso c/ kit de lenha		✓	
Interior em metal preto liso c/ kit de lenha + vidro antirreflexo		✓	
Interior em vidro espelhado preto c/ kit de lenha		✓	
Interior em vidro espelhado preto c/ kit de lenha + vidro antirreflexo		✓	
Opções	Kit de LED	✓	
	Aro de remate embutido de 4 lados de 70 mm	✓	
	Aro de remate embutido de 4 lados de 100 mm	✓	
	PowerVent	✓	
	Kit wi-fi	✓	