CARACTERÍSTICAS

Características / Caractéristiques

Technical Specifications



Recuperador

Premium I

ECO DESIGN 2022

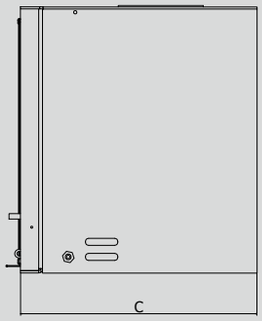

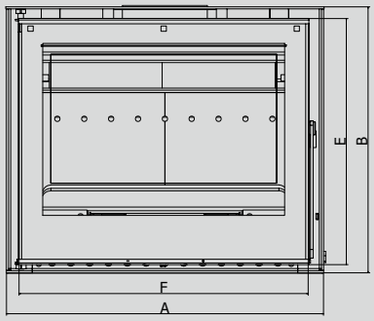

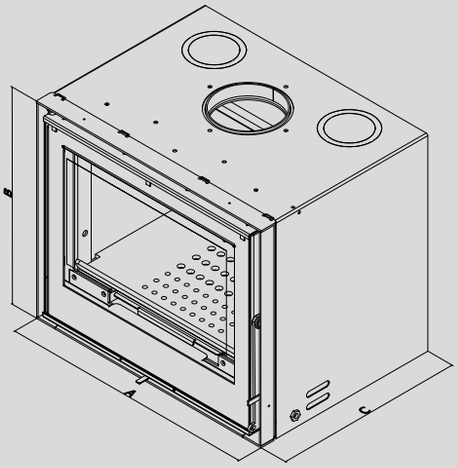

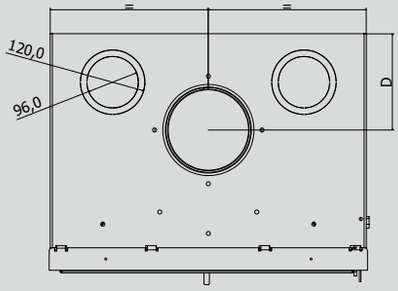

Classe Energética
Clase energética
Classe énergétique
Energy class

A

Potência
Potencia
Puissance
Power

7,4kw

Rendimento
Rendimiento
Rendement
Performance

78%

Dimensões
Dimensiones
Dimensions
Dimensions

590x495x440 (AxBxC))

Diâmetro saída de fumos
Diámetro salida de humos
Diamètre d'évacuation de fumée
Diameter of smoke outpot

150mm

Consumo
Consumo
Consommation
Consumption

1,60kg/h

Peso
Peso
Poids
Weight

98kg

MEDIDAS

A	B	C	D	E	F
590mm	495mm	440mm	179mm	458mm	546mm

AROS OPCIONAIS

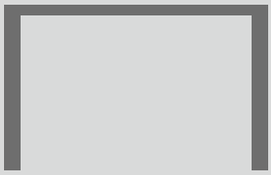

Aro 51mm 3 lados

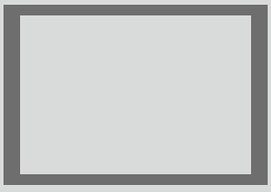

Aro 51mm 4 lados