# CARACTERÍSTICAS

Características / Caractéristiques

Technical Specifications



Recuperador

# Premium II

ECO DESIGN 2022

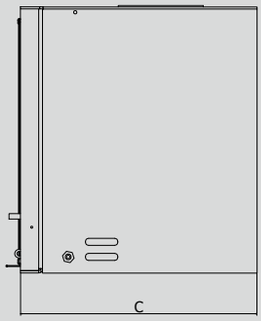


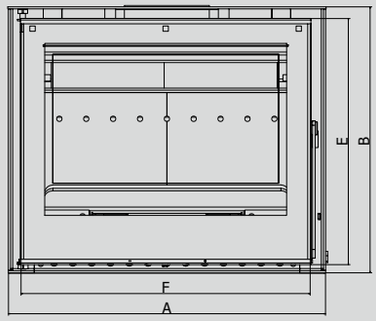


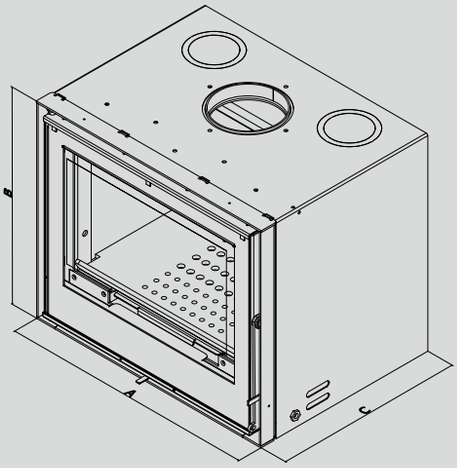

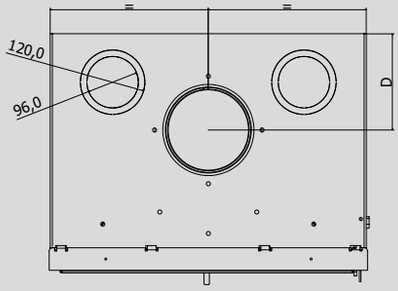


Classe Energética
Clase energética
Classe énergétique
Energy class

A+

Potência
Potencia
Puissance
Power

8,4kw

Rendimento
Rendimiento
Rendement
Performance

81%

Dimensões
Dimensiones
Dimensions
Dimensions

690x495x440 (AxBxC)

Diâmetro saída de fumos
Diámetro salida de humos
Diamètre d'évacuation de fumée
Diameter of smoke outpot

180mm

Consumo
Consumo
Consommation
Consumption

1,75kg/h

Peso
Peso
Poids
Weight

105kg

## MEDIDAS

| A | B | C | D | E | F |
|---|---|---|---|---|---|
| 690mm | 495mm | 440mm | 149mm | 458mm | 646mm |

## AROS OPCIONAIS

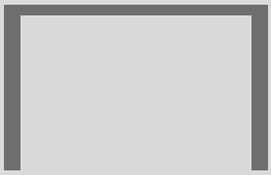

Aro 51mm 3 lados

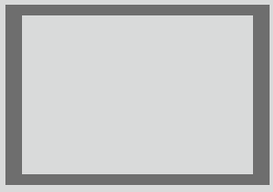

Aro 51mm 4 lados