CARACTERÍSTICAS

Características / Caractéristiques

Technical Specifications



Recuperador

Premium III

ECO DESIGN 2022

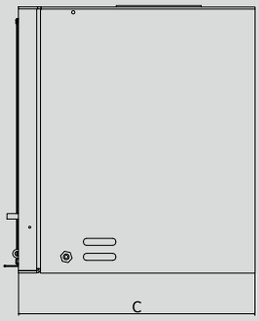

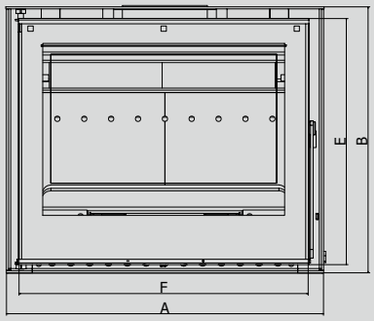

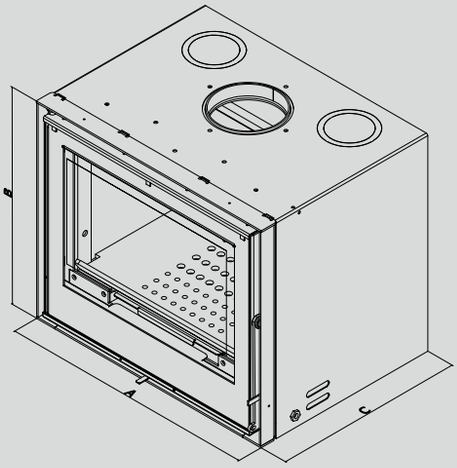

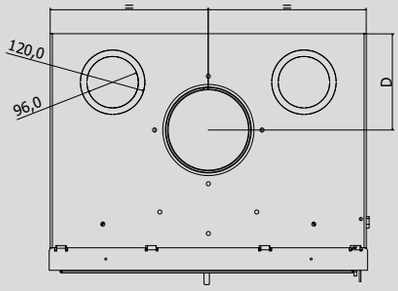

Classe Energética
Clase energética
Classe énergétique
Energy class

A+

Potência
Potencia
Puissance
Power

9,4kw

Rendimento
Rendimiento
Rendement
Performance

83%

Dimensões
Dimensiones
Dimensions
Dimensions

780x495x440 (AxBxC)

Diâmetro saída de fumos
Diámetro salida de humos
Diamètre d'évacuation de fumée
Diameter of smoke outpot

180mm

Consumo
Consumo
Consommation
Consumption

1,90kg/h

Peso
Peso
Poids
Weight

115kg

MEDIDAS

A	B	C	D	E	F
780mm	495mm	440mm	149mm	458mm	736mm

AROS OPCIONAIS

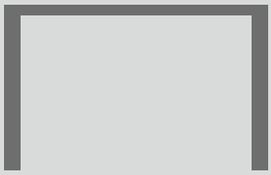

Aro 51mm 3 lados

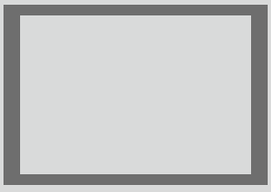

Aro 51mm 4 lados