CARACTERÍSTICAS

Características / Caractéristiques

Technical Specifications



Salamadra

Cristal 69

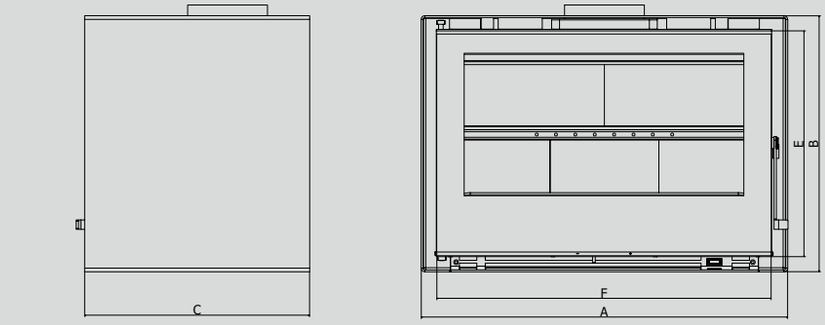

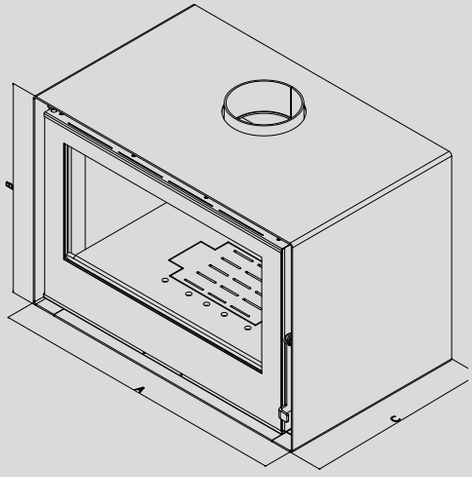

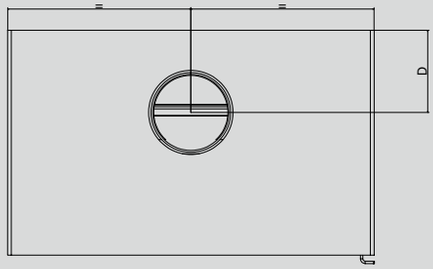

Classe Energética
Clase energética
Classe énergétique
Energy class

A+

Potência
Potencia
Puissance
Power

9,8kw

Rendimento
Rendimiento
Rendement
Performance

84%

Dimensões
Dimensiones
Dimensions
Dimensions

700x552x435 (AxBxC)

Diâmetro saída de fumos
Diámetro salida de humos
Diamètre d'évacuation de fumée
Diameter of smoke outpot

180mm

Consumo
Consumo
Consommation
Consumption

2,70kg/h

Peso
Peso
Poids
Weight

115kg

MEDIDAS

A	700mm	B	552mm	C	435mm	D	157mm	E	496mm	F	633mm

BASES OPCIONAIS



Base 4 pés



Pé Redondo



Base Standard



Base 2017