CARACTERÍSTICAS

Características / Caractéristiques

Technical Specifications



Salamadra

Cristal 78

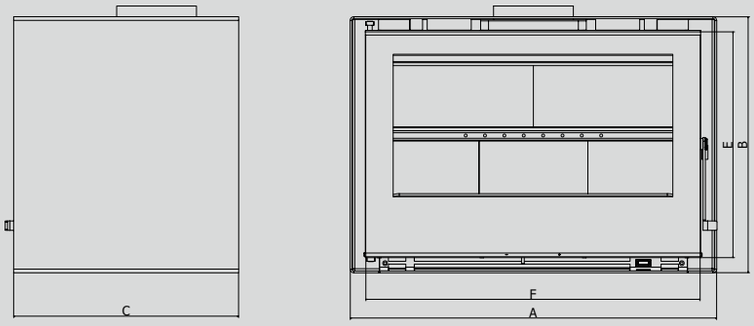

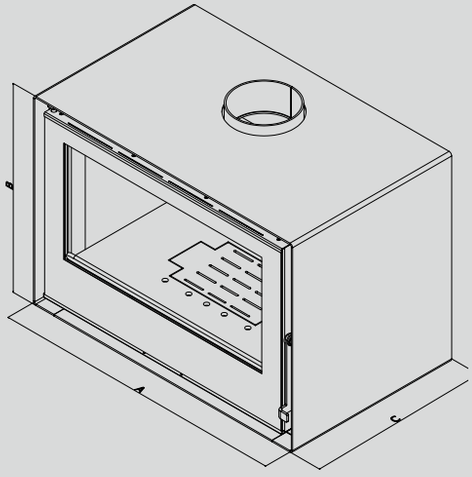

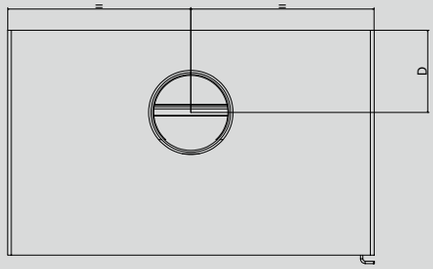

Classe Energética
Clase energética
Classe énergétique
Energy class

A+

Potência
Potencia
Puissance
Power

10.1kw

Rendimento
Rendimiento
Rendement
Performance

84%

Dimensões
Dimensiones
Dimensions
Dimensions

790x552x485 (AxBxC)

Diâmetro saída de fumos
Diámetro salida de humos
Diamètre d'évacuation de fumée
Diameter of smoke outpot

180mm

Consumo
Consumo
Consommation
Consumption

2,75kg/h

Peso
Peso
Poids
Weight

138kg

MEDIDAS

A	790mm	B	552mm	C	485mm	D	177mm	E	487mm	F	723mm

BASES OPCIONAIS



Base 4 pés



Pé Redondo



Base Standard



Base 2017