DRU GLOBAL TRIPLE BF 120

DESENHO TÉCNICO

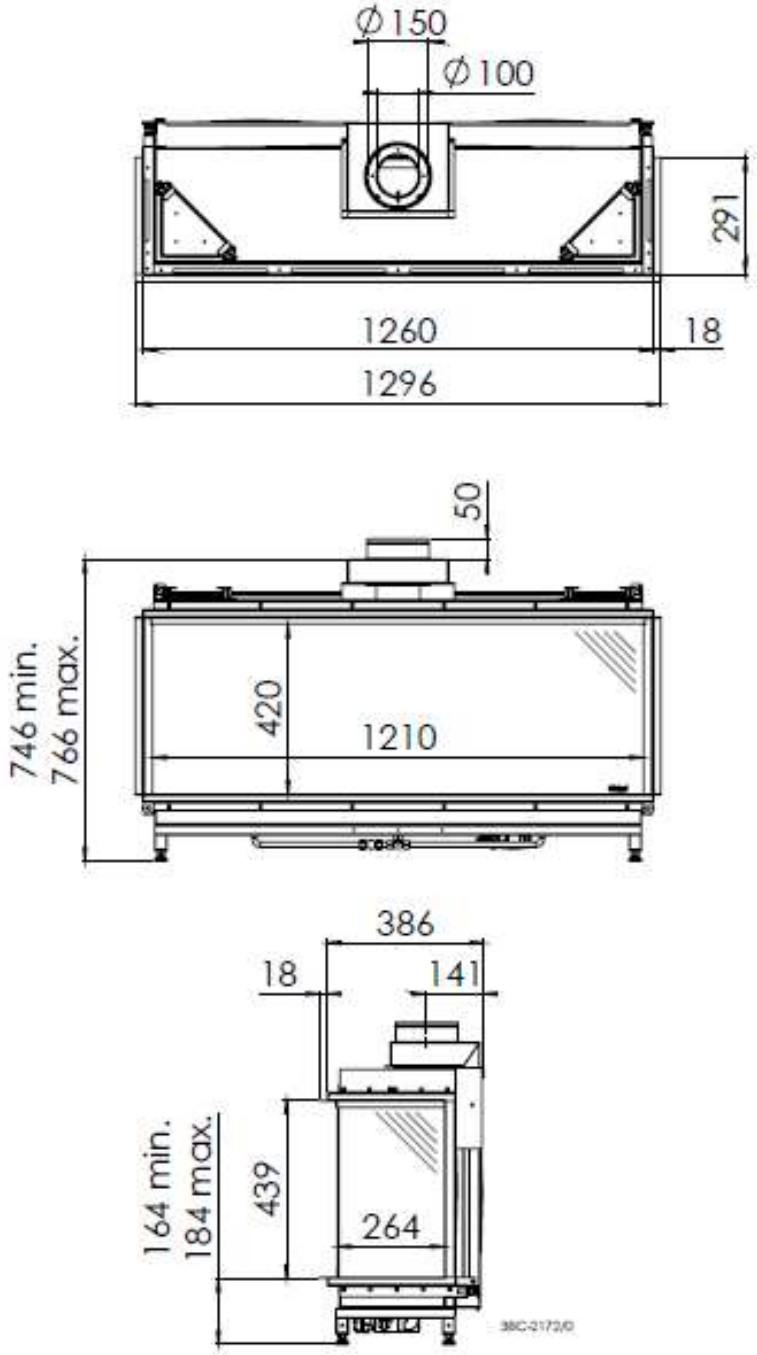

DRU GLOBAL TRIPLE BF 120		Potência Nominal: 2,8 - 7,5 kW	Ø saída de fumos: 100/150 mm
		Rendimento: 94,0 %	
Recuperador	Gás	Consumo médio de gás: 0,7 m^3/h	