DRU GLOBAL CORNER BF 120

DESENHO TÉCNICO

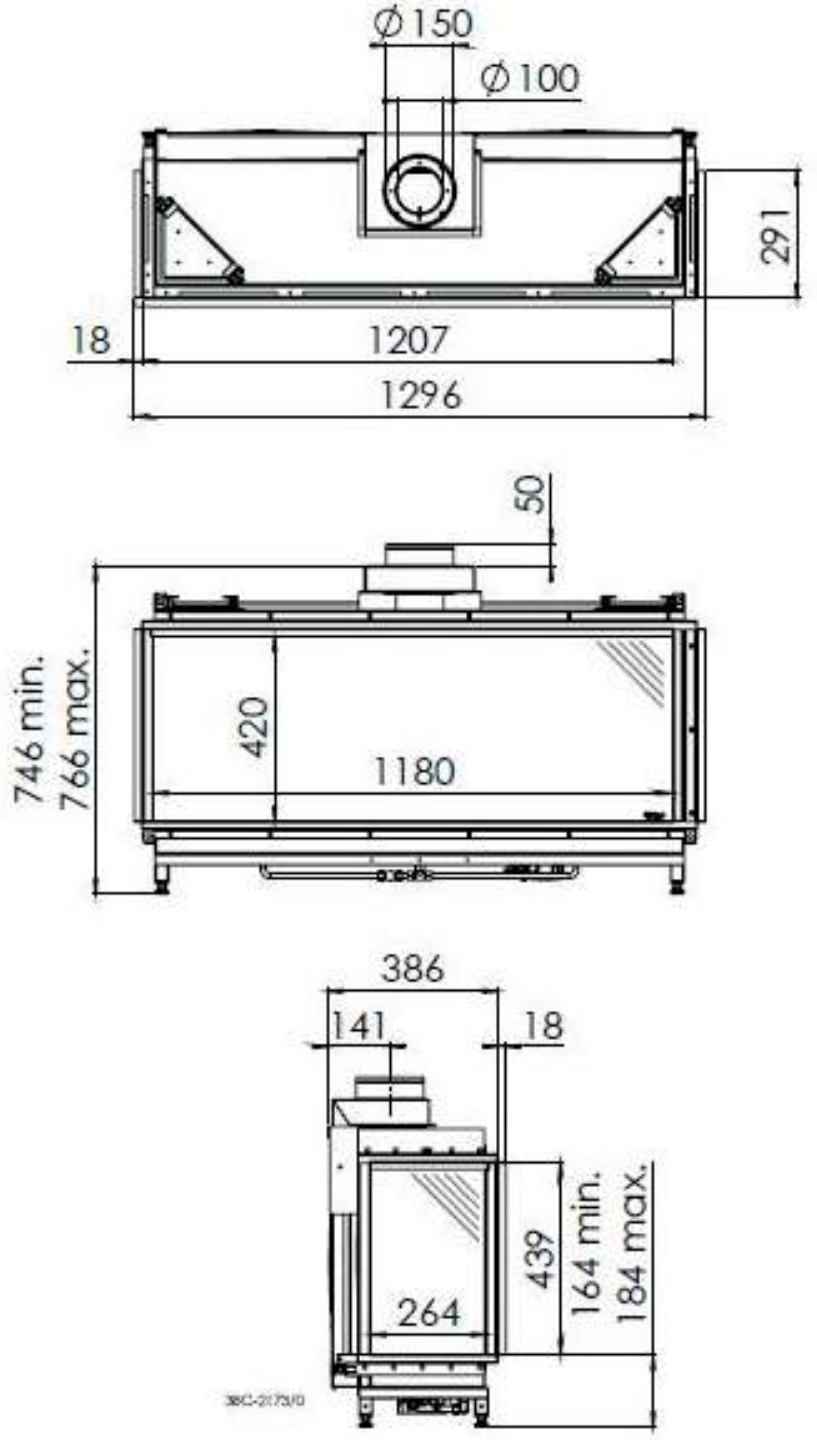

DRU GLOBAL CORNER BF 120		Potência Nominal: 2,8 - 7,5 kW	ø saída de fumos: 100 mm
		Rendimento: 94,0 %	ø entrada de ar: 150 mm
Recuperador	Gás	Consumo médio de gás: 0,7 m^3/h	