DRU METRO 80XT TUNNEL

DESENHO TÉCNICO

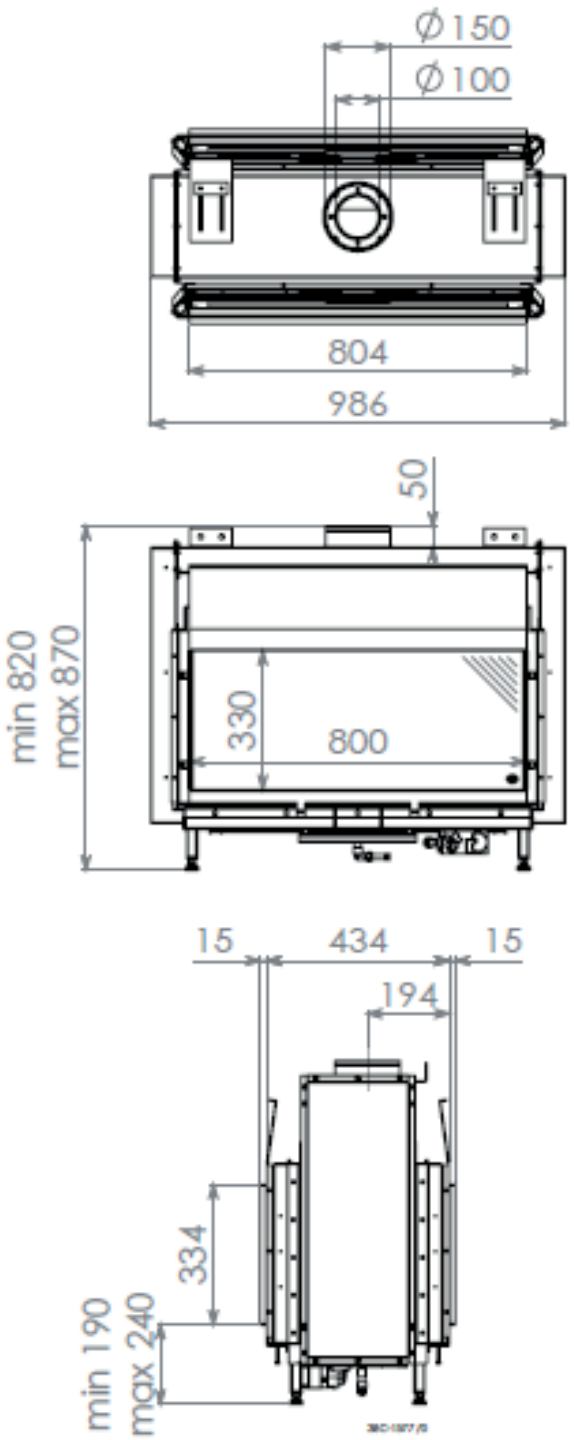

DRU METRO 80XT TUNNEL		Potência Nominal: 3,0 - 5,4 kW	ø saída de fumos: 100 mm
		Rendimento: 88,9 %	ø entrada de ar: 150 mm
Recuperador	Gás	Consumo médio de gás: 0,6 m^3/h	