ESPECIFICACIONES Y MEDIDAS

BIOLLAMA

RC210

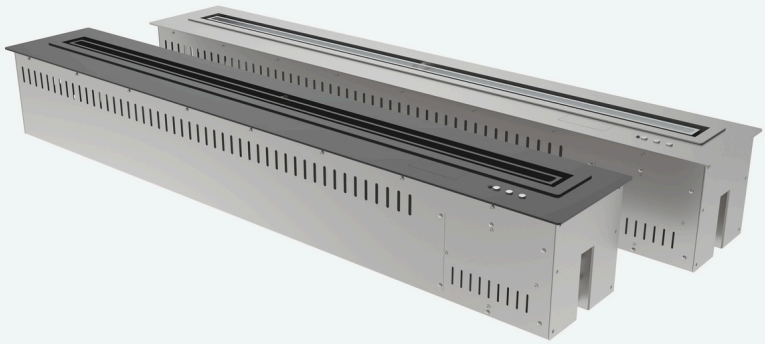

MODELO	RC210		
DIMENSIONES (en mm)	LARGO	FONDO	ALTO
	2100	193	168
DIMENSIONES DE ENCASTRE RECOMENDADAS (en mm)	LARGO	FONDO	ALTO
	2080	180	180
CAPACIDAD	22,5 litros aprox.		
CONSUMO	1-2,5 l/h		
POTENCIA CALORÍFICA	5,3-16 kW		
AUTONOMÍA	9-20 horas		
FUENTE DE ALIMENTACIÓN	110V-220V/50-60HZ/50W		
VOLUMEN MÍNIMO DE USO	150 m3		
LONGITUD DE LA LLAMA	1972 mm		
FUNCIONES	• Control remoto. Botón encendido y apagado. • Llama regulable . • Encendido seguro. • Sistema anti-sobrecalentamiento. • Sensor de alta temperatura. • Sensor anti-desbordamiento. • Apagado automático ante una sacudida o golpe, o inclinación incorrecta. • Detección CO2.		

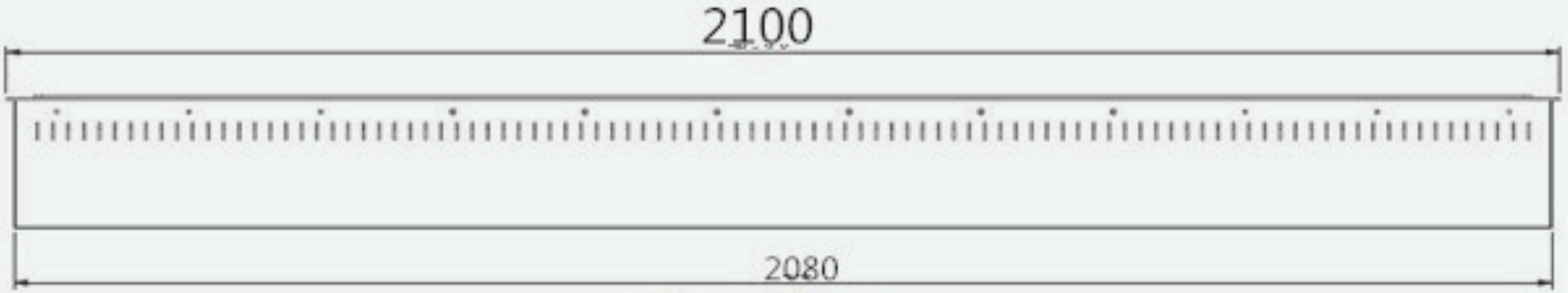

Front View

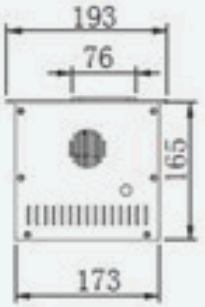

Side View



Top View

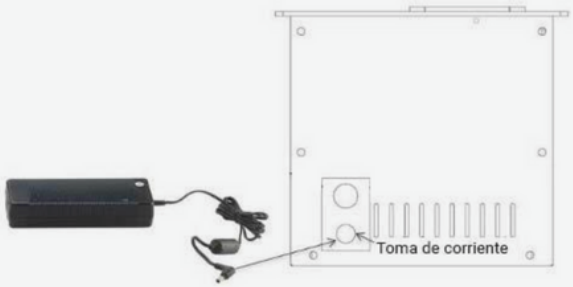

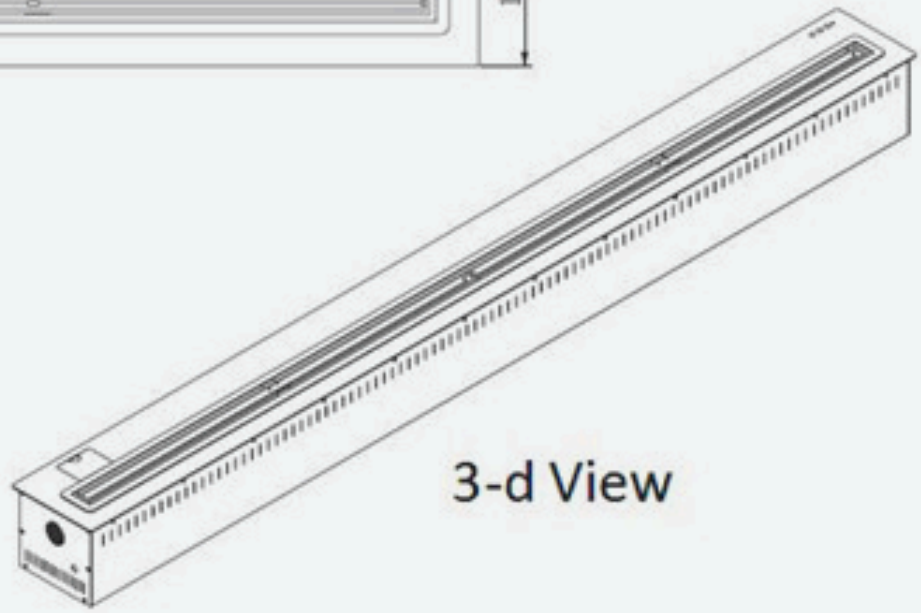

3-d View

BIOLLAMA